Наглядный метод преподавания студентов вузов

Цыбенова Любовь Георгиевна
к.т.н., доцент.
Кафедра конструирования,
технологии и дизайна, ВСГУТУ
Россия, г. Улан-Удэ,
E-mail: nlg@yandex.ru

Аннотация. Предлагается метод создания наглядного пособия для обучения студентов. Наглядное пособие состоит из набора последовательно сложенных прозрачных листов с тематическими фрагментами. Обоснована возможность применения иллюстративно-наглядного пособия в учебном процессе с целью повышения эффективности усвоения материала студентами.

Ключевые слова: наглядность; средство; обучение; метод.

Главными характеристиками выпускника любого образовательного учреждения являются его компетентность и мобильность. В связи с этим акценты при изучении учебных дисциплин переносятся на сам процесс познания, эффективность которого полностью зависит от познавательной активности самого студента. Однако, большинство вузов строит образовательный процесс на основе экстенсивных методов, в организации обучения это проявляется в упоре на лекции большими потоками, в методике — упор на самостоятельную работу студента или пересказ материала, в содержании — в основном теория [3]. Такой процесс обучения отработанный, но не эффективный.

Наглядные пособия в процессе обучения используются для ознакомления с новым материалом, для закрепления знаний, умений, навыков, а также для проверки их усвоения [2]. Когда наглядное пособие выступает как источник знаний, оно особенно должно подчеркивать то, что является основой для обобщения, а также показывать его второстепенное значение. Значение наглядного метода в преподавании велико. Важно наравне с обычной лекцией использовать такие средства обучения, как наглядные, которые привлекут внимание студентов и дадут им задания для размышления и обсуждения.

Поскольку всевозрастающий объем информации, которую студенты должны усваивать не механически, а осмысленно, то требуется более совершенные формы, методы и приемы обучения. Предлагается новый способ использования наглядных средств для повышения эффективности усвоения материала студентами по различным дисциплинам [1]. Так, например, на занятиях по дисциплине «Эксплуатация дорожных машин, автомобилей и тракторов» по теме «Двигатель» студенты изучают принцип работы форсунки. Наглядно можно продемонстрировать следующим образом. На лист с изображением разреза форсунки (рис. 1) последовательно накладываются прозрачные листы с изображениями запорной иглы с пружиной, трубопроводом и электромагнитной катушкой (рис. 2). В результате после наложения всех листов образуется целостная картинка, с помощью которой можно наглядно дать объяснения принципа работы форсунки и продемонстрировать ее составляющие (рис. 3).

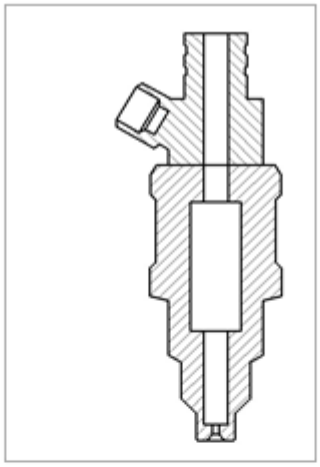

Рисунок 1 – Основной лист: изображение разреза форсунки

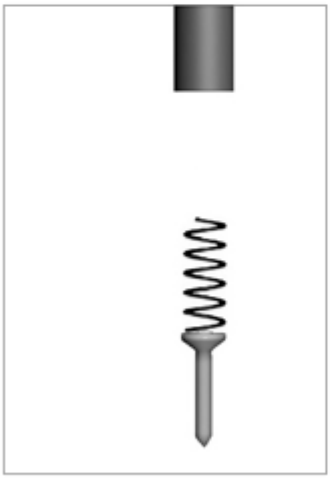

а

б

Рисунок 2 – Вспомогательные листы:
а) изображение запорной иглы с пружиной, трубопроводом
б) изображение электромагнитной катушки

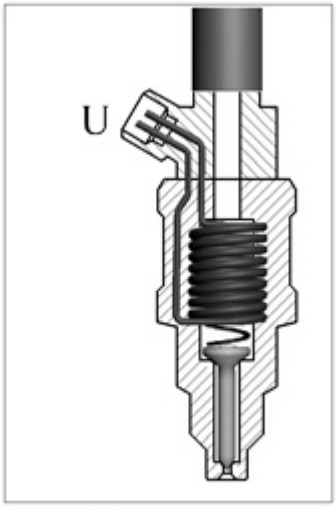

Рисунок 3 – Итоговая картинка

Данный способ предоставления наглядного пособия имеет широкий спектр применения для изучения различных тематик по различным дисциплинам. Таким образом, вышеописанный способ примемения иллюстративно-наглядного материала в учебном процессе имеет ряд преимуществ:

— легкое усвоение нового материала, а также углубление, закрепление и уточнение уже имеющихся представлений;

— возможность изменить общую картинку, меняя количество листов;

— повысить информативность за счет более частой смены листов с изображениями;

— повышение в обучении профессионального мастерства преподавателей.

Также к достоинствам таких наглядных учебных пособий являются их большая информационная емкость, достигаемая художественностью изображения изучаемого объекта, отсутствие несущественных деталей, могущих отвлечь внимание студентов, статичность. Использование данных средств обучения способствует более эффективному освоению учебного материала. Использование преподавателями наглядного метода в вузовском процессе обучения способствует преодолению стереотипов в обучении, выработке новых подходов к профессиональным ситуациям. Только правильное использование наглядности способствует улучшению качества образования и повышению эффективности учебного процесса.

На способ создания иллюстративно-наглядного материала выдан патент РФ (№ 2560914 от 20.08.2015 г.).

Библиографический список

1. Способ создания картинки № 2560914 Российская Федерация, МПК В 44 С 1/00 / Цыбенова Л. Г., Цыбенов Ж. Б.; заявитель и патентообладатель: Восточно-Сибирский гос. ун-т технологий и управления. — № 2014138858/12 ; заявл. 25.09.14 ; опубл. 20.08.15, Бюл. № 23. — 16 с. : ил.
2. Хабибуллина Ф. Г., Куренова Н. А., Зиганшина Г. Г. Использование наглядности на начальном этапе обучения в условиях реализации нового стандарта // Проблемы и перспективы развития образования: материалы VI междунар. науч. конф. (г. Пермь, апрель 2015 г.). Пермь: Меркурий. — 2015. — С. 47.
3. Хитрюк В. В. Педагогика высшей школы // Барановичи: РИО БарГУ — 2008. — С. 305.