Опровержение не состоятельной и ничем не подтвержденной гипотезы «О принципах работы классических центробежных винтов - самолетных, лодочных, вертолетных».

Шевов Василий Григорьевич
Инженер
Индивидуальный Предприниматель

Принято считать, то что угол атаки винта забирает воздушные или водные массы из точки «А» и центробежно направляет в точку «Б», в результате происходит отталкивание от среды движения — воздух/вода. Данный факт является глубочайшим инженерным и физическим заблуждением.

Цели и задачи поставленные подразделяю на 3 нижеследующих этапа:

1) Первичное опровержение теории работы винтов;

2) Полное опровержение теории и установление истины движения газов и жидкостей в открытом пространстве;

3) Создание уникальной/ крыльчатки/винта и испытания винта с замером характеристик.

Эксперименты, демонстрация, со схематическим пояснением создание новой крыльчатки с приложением чертежей и расчетов:

1) Первичное опровержение теории работы винтов.

Винт по — сути имеет 2 плоскости, то есть верхнюю и нижнюю, загибы — углы атаки/Крин — никак не влияют на наличие двух плоскостей.

Простой эксперимент — наполняем стакан с водой и/или иной сосуд для жидкости, берём палочку для перемешивания и/или ложку, иной предмет для перемешивания, начинаем вихревое/круговое вращение. В результате вращения мы можем наблюдать, то, что притянутый центростремительный вихрь/сила всегда вращается в сторону вращения механизма.

Таким образом, мы с лёгкостью опровергли теорию принципа работы классических центробежных винтов, так как крыльчатка/винт физиологически просто не способен забирать воздушные/водные массы с точки «А» и направлять их в точку «Б», в связи с тем, что притянутые массы вращаются в сторону вращения механизма — винт/крыльчатка (Рис.1);

2) Полное опровержение теории и установление истины движения газов и жидкостей в открытом пространстве.

Берём 2 и/или 3 литровую банку с крышкой, наполняем банку жидкостью, в банку добавляем чаинки из под 2/3 использованных чайных пакетиков, для визуализации эксперимента. В банку опускаем любую крыльчатку/винт на жёсткой проволоке до середины банки и начинаем вихревое/ круговое вращение. В результате вихревого/кругового вращения, в независимости от стороны вращения — в право/влево будет образовывать 4 вихря/силы — 2 центростремительных и два центробежных, а именно:

1 — Центростремительный со дна банки до нижней части лопастей;

2 — Центробежный от нижней части лопастей до дна банки;

3 — Центростремительный от зеркала воды до верхней части лопастей;

4 — Центробежных от верхней части лопастей до зеркала воды.

Таким образом, создаётся/продуцирование встречного давления/сопротивления при движение самим человеком/инженерами без осознания данного факта.

Схематические пояснения — Рис. 1,2,3.

Задача — купирование или же преобразование сопротивления в ускорение.

3) Создание уникальной/ крыльчатки/винта и испытания винта с замером характеристик ее работы.

Учитывая все вышеизложенное, следует отметить ряд несоразмерно важных факторов, которые подлежат исключению/изменению при разработке новой — инновационной крыльчатки, а именно:

1) исключить наличие 2-х горизонтальных плоскостей. Это достигается путем перевода лопастей из горизонтального в вертикальное положение;

2) максимальное понижение трения при вращение крыльчатки/винта. Этот эффект достигается путем радиального округления/скругления лопастей в противоположенную сторону от движения/вращения крыльчатки/винта на валу мотора;

3) Преобразование встречного сопротивления в ускорение. Это достигается также путем радиального округления/скругления лопастей в противоположенную сторону от движения/вращения крыльчатки/винта на валу мотора;

4) Резолюция — крыльчатка должна иметь вертикальные лопасти, каждая лопасть должна иметь — 2 отрицательных угла атаки в сторону вращения и 2 положительных угла атаки с противоположенной стороны.

На рисунке/чертеже № 4 как мы прекрасно видим — нам удалось достичь поставленных задач.

Резолютивная часть испытаний

Разработанная крыльчатка имеет преобладающие характеристики от любых (испытано было 8 различных классических лодочных крыльчаток совместно с разработанной). Преобладающие силы колеблются от 2.5 до 3.5 крат от всех испытанных классических крыльчаток.

Таким образом — использование центростремительного вихря/силы является более целесообразным, чем использование центробежного вихря/силы для движения.

Приложение № 1, 2, 3, 4

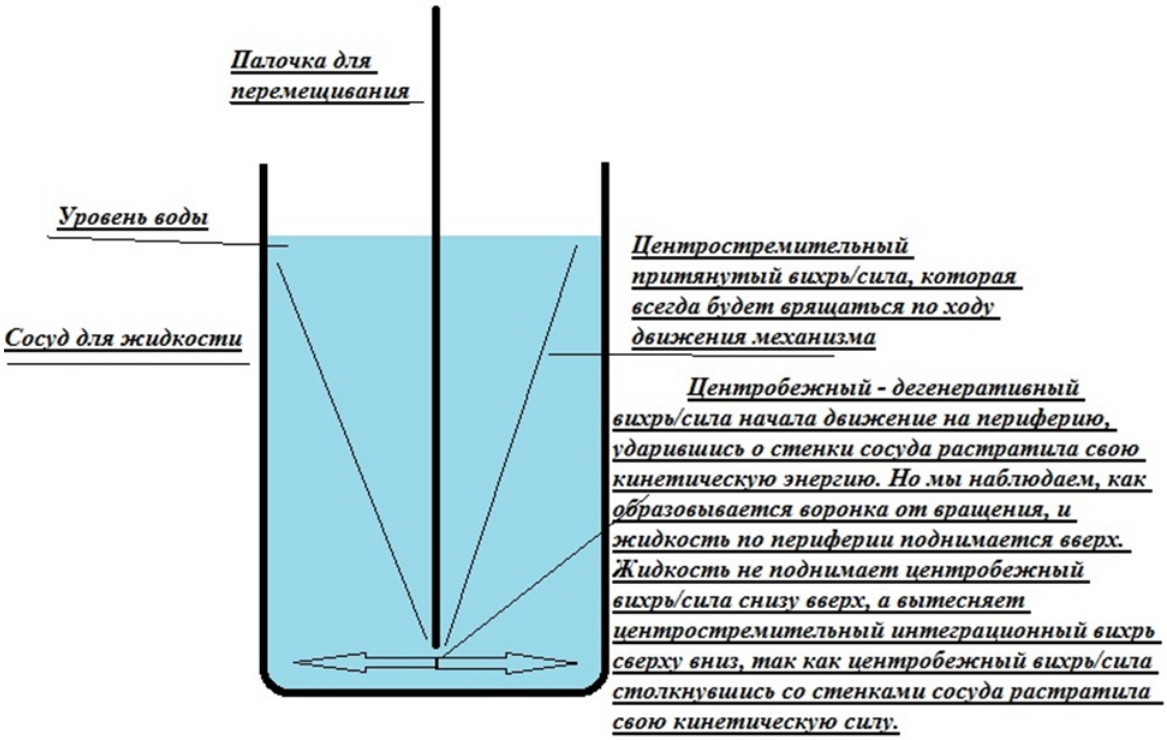
Палочка для перемещивания
Уровень воды
Сосуд для жидкости
Центростремительный притянутый вихрь/сила, которая всегда будет вращаться по ходу движения механизма
Центробежный - дегенеративный вихрь/сила начала движение на периферию, ударившись о стенки сосуда растратила свою кинетическую энергию. Но мы наблюдаем, как образовывается воронка от вращения, и жидкость по периферии поднимается вверх. Жидкость не поднимает центробежный вихрь/сила снизу вверх, а вытесняет центростремительный интеграционный вихрь сверху вниз, так как центробежный вихрь/сила столкнувшись со стенками сосуда растратила свою кинетическую силу.

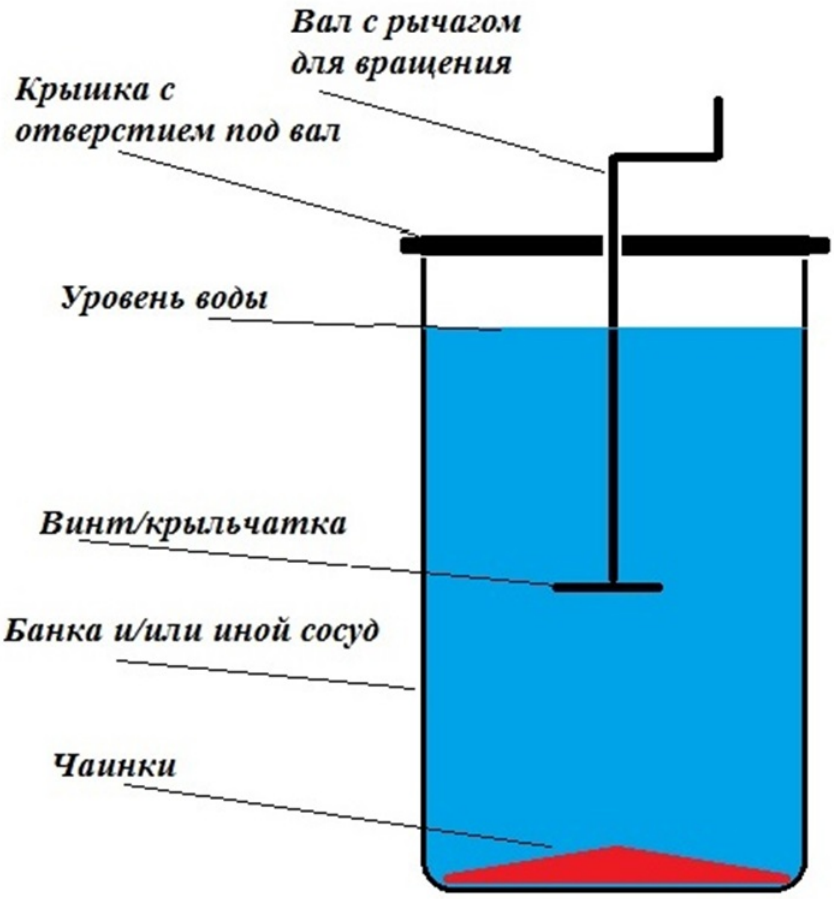
Вал с рычагом для вращения
Крышка с отверстием под вал
Уровень воды
Винт/крыльчатка
Банка и/или иной сосуд
Чаинки

В связи с наличием 2 плоскостей у классических крыльчаток/винтов интеграционные цетростремительные вихри/силы притягиваются с двух сторон, как бы стискивая крыльчатку и недают мотор свободно ее вращать. В результати происходит шум, сопротивление и не обоснованное растрачивание ресурсов
Движение центростремительного интеграционного вихря/силы
Движение центростробежного - дегениративного вихря/силы энергии распада
Движение центростробежного - дегениративного вихря/силы энергии распада
Движение центростремительнного интеграционного вихря/силы
При вращении любой классической крыльчатки винта будет образовываться 4 вихря – 2 центростремительных и 2 центробежных

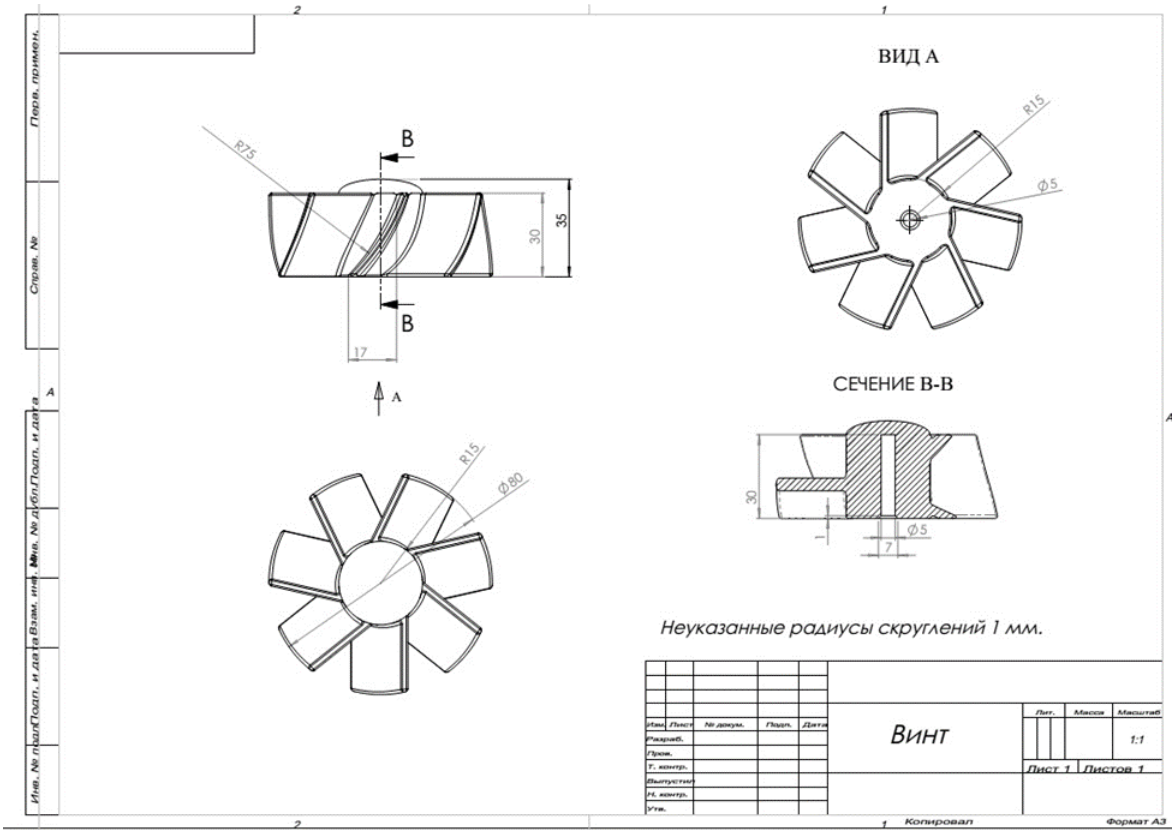
ВИД А
СЕЧЕНИЕ В-В
Неуказанные радиусы скруглений 1 мм.
Винт
Лист 1
Листов 1
1:1
Копировал
Формат А3